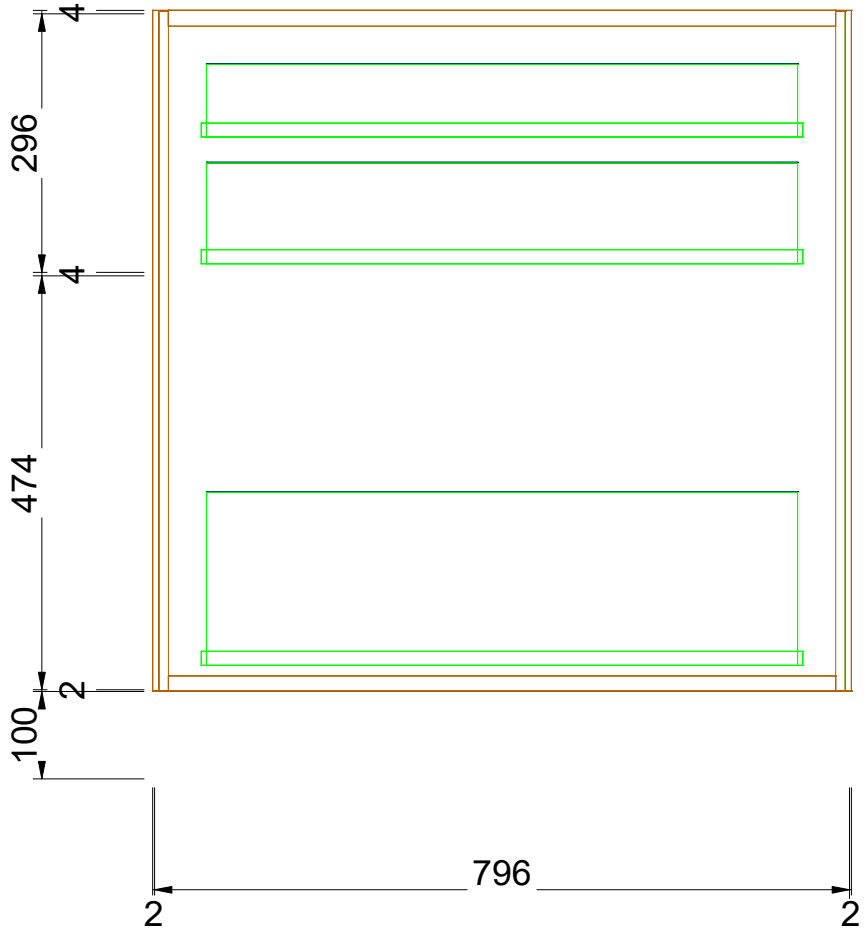

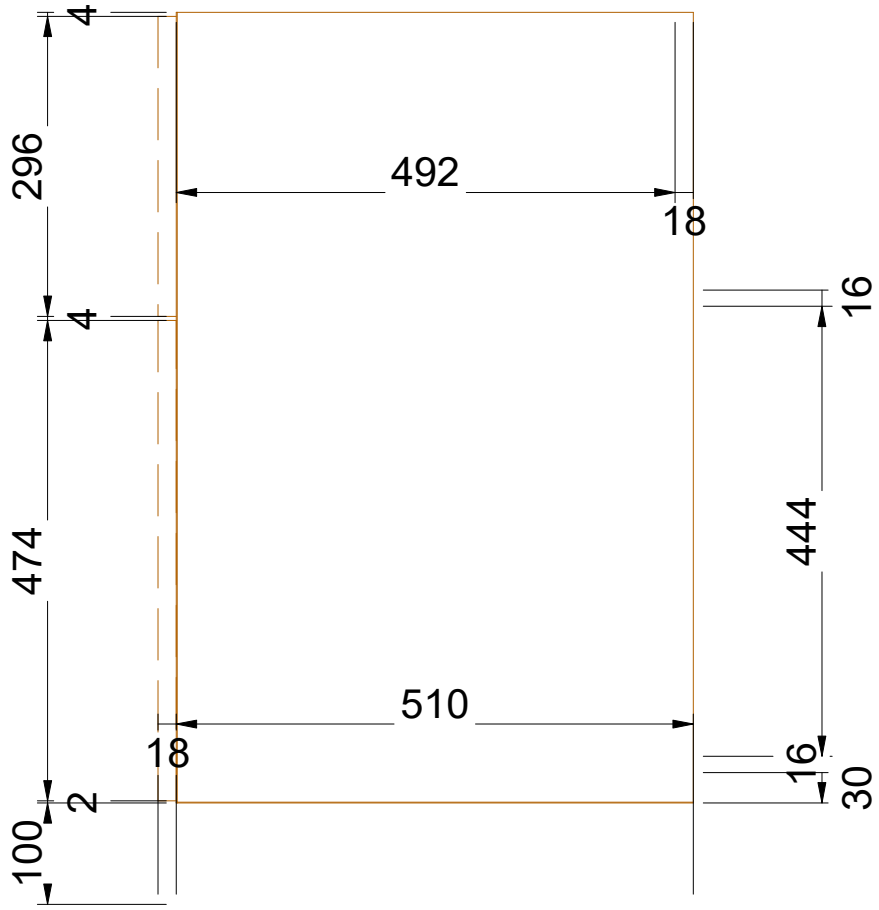

S80Zavbc

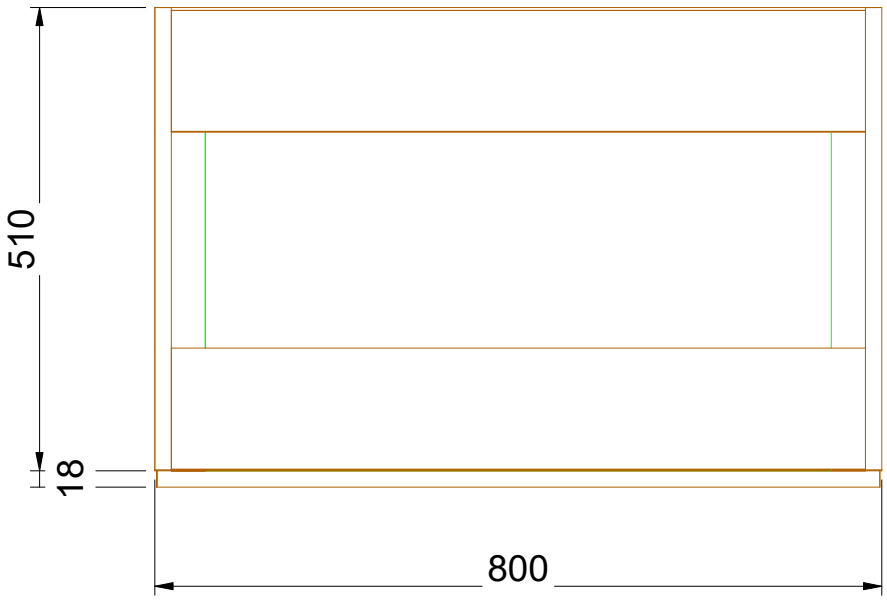

S80Zavbc

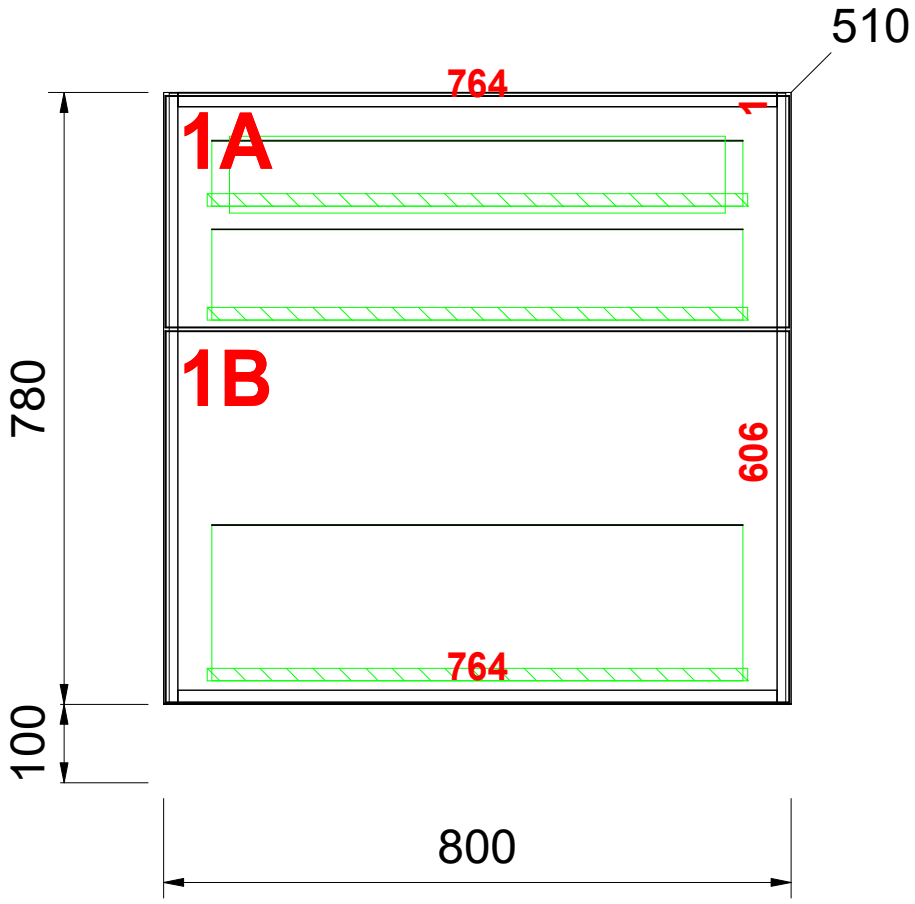

S80Zavbc